親　族　関　係　図
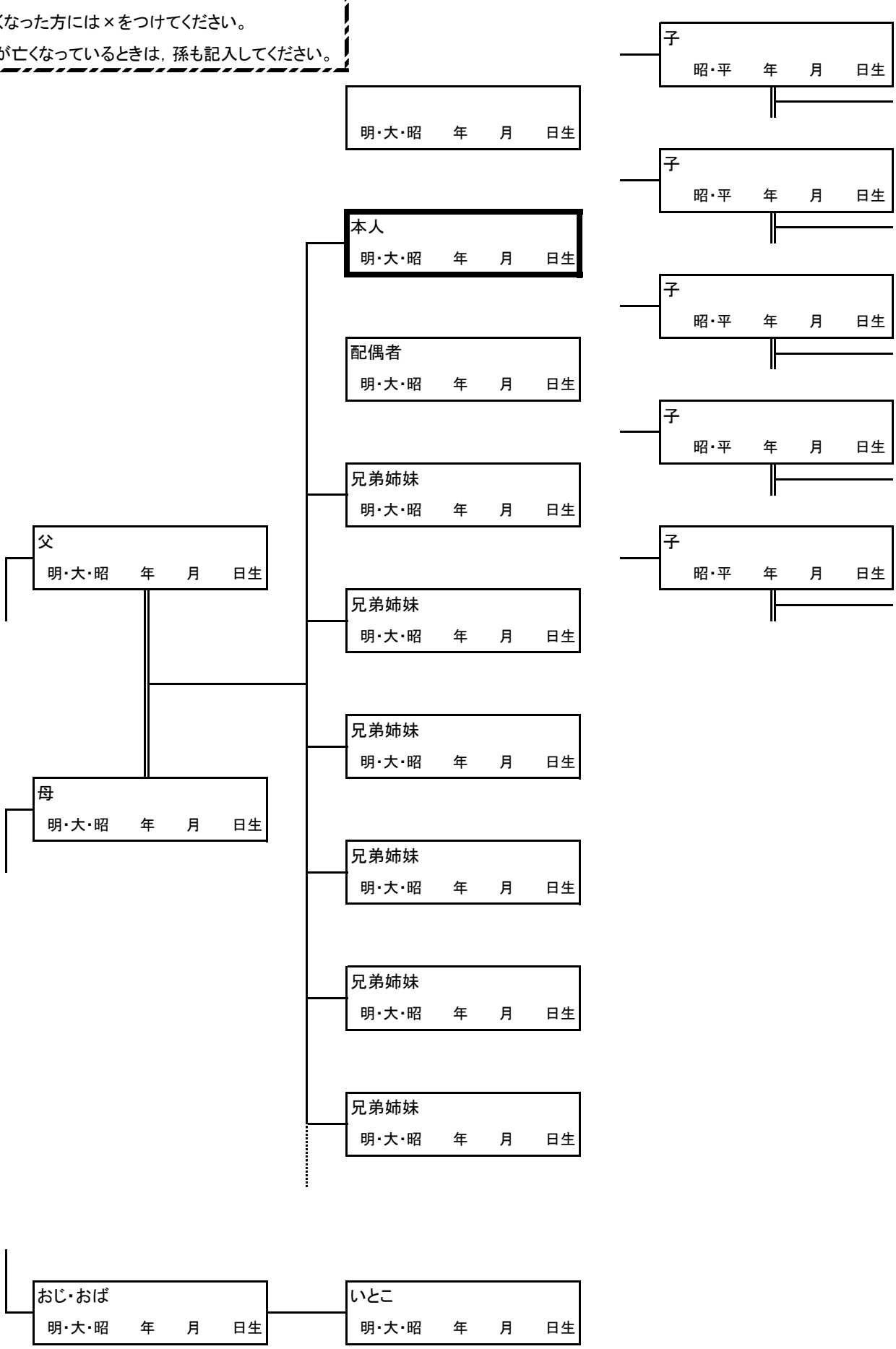
＜記入要領＞
1　既に亡くなった方も記入してください。
2　亡くなった方には×をつけてください。
3　子が亡くなっているときは，孫も記入してください。